第６０回平塚市少年野球大会　トーナメント表
（小学生学童の部）

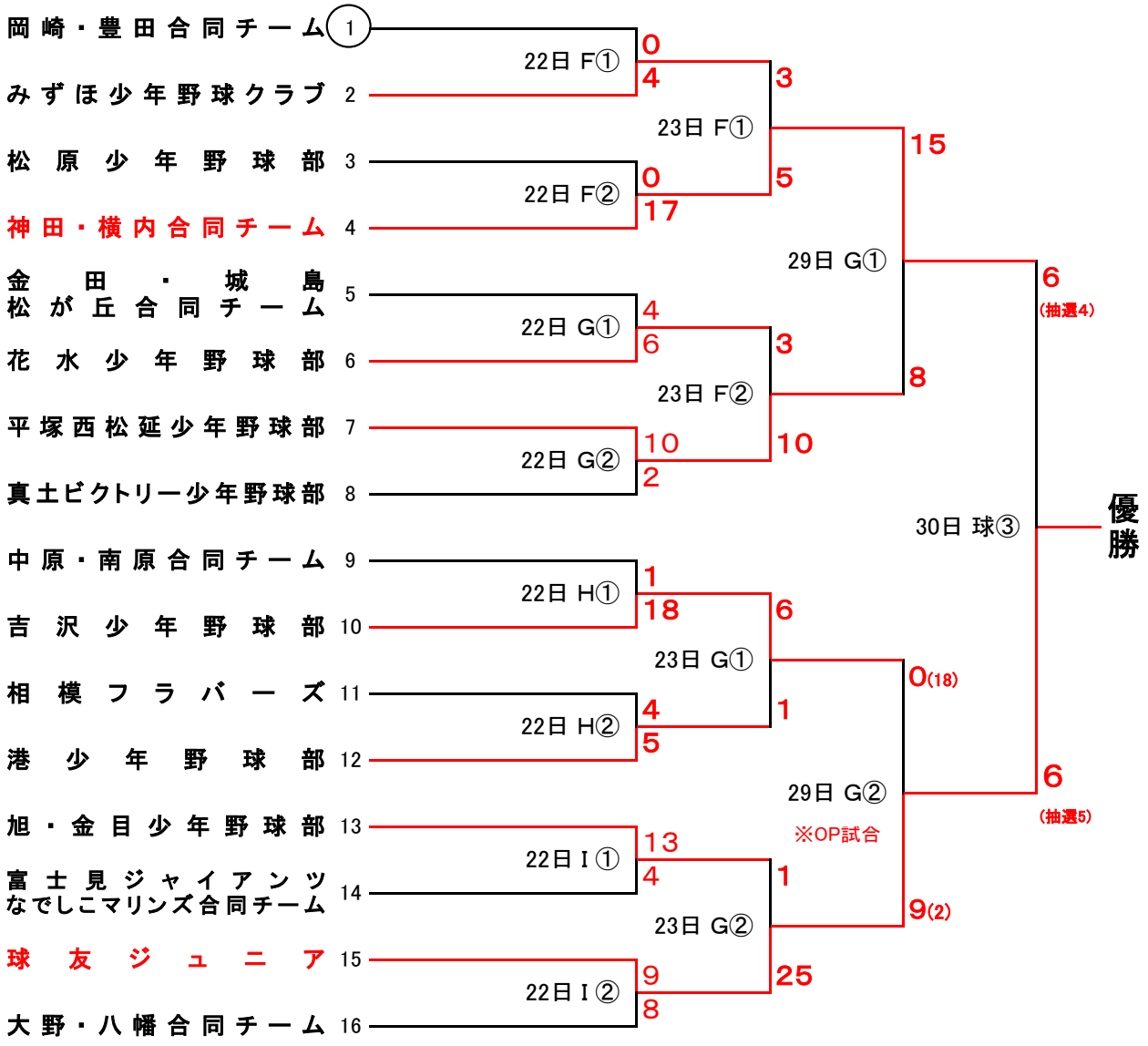

【試合開始時間】

	1日目（22日）	2日目（23日）	3日目（29日）	4日目（30日）
第①試合	9:00	9:00	9:00	・・・
第②試合	11:15	11:15	11:15	・・・
第③試合	・・・	・・・	・・・	13:45

※3日目G面第2試合　吉沢少年野球部　対　球友ジュニアの試合は、決勝戦の7月30日（日）に吉沢少年野球部が県大会出場予定の為、オープン試合とし、球友ジュニアが決勝戦進出とする。